Код: **ZK2LY**

Споен ъглов спирателен кран за радиатор 1/2”

https://www.ferro.bg/product-2213-ZK2LY.html

Единична опаковка: **16**

Групова опаковка: **192**

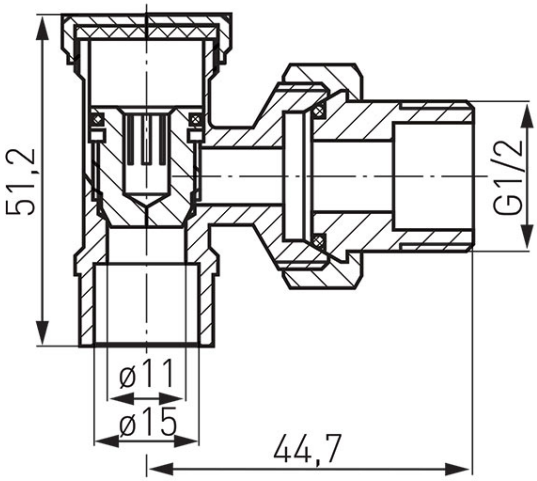

- максимална работна температура: 100°C
- максимално работно налягане: 1.0 МПа (10 бара)
- медии:
    - вода