Код: **O**

автоматичен обезвъздушител със спирателен вентил

https://www.ferro.bg/product-4375-O.html

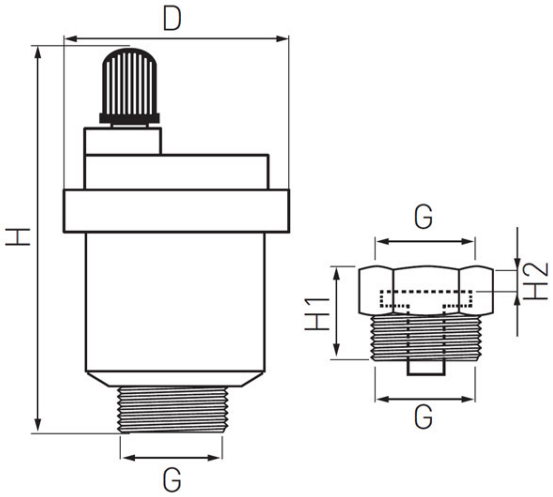

Код	**автоматичен обезвъздушител 1”**
O10AS	3/8”
O15AS	1/2”