Код: **NP21**

Rondo - комплект окачване с ръчен душ

https://www.ferro.bg/product-4560-NP21.html

Единична опаковка: **1, с бар-код за продажба на дребно**

Групова опаковка: **20**

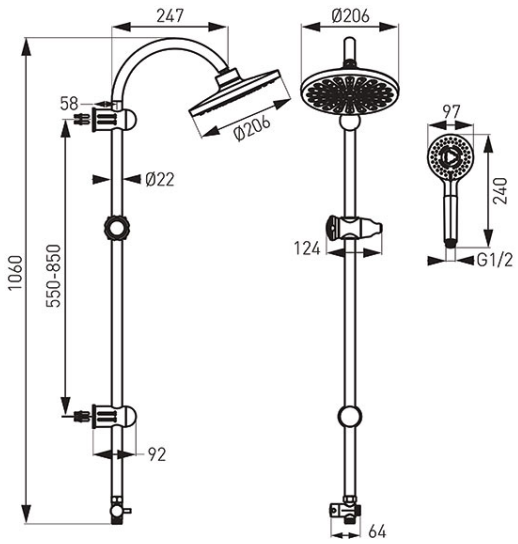

- диаметър на душ главата: 200 мм
- ръчен душ: 3 функции, диаметър: 100 мм
- FerroEasyClean система
- 1500 мм метален шлаух
- метално окачване 700 мм, 1/2" универсално
- хром